RevNo	Revision note	Date	Signature	Checked

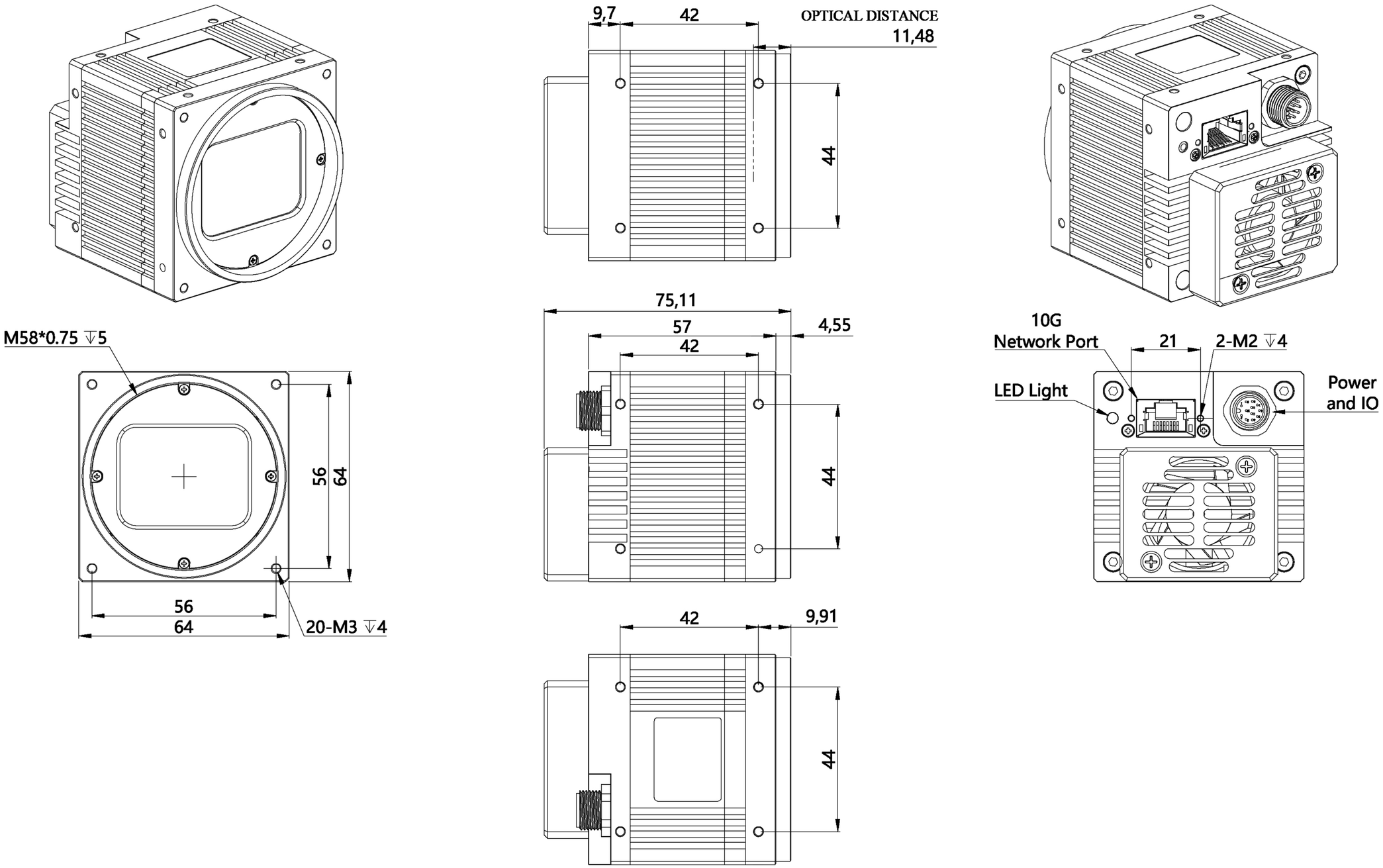

CM系列-GigE万兆网面阵工业相机尺寸图②

大小	1:1.5	重量	<550g		
公差	±0.15				
单元	mm				

深圳市双翌光电科技有限公司

双翌 SHUANGYI