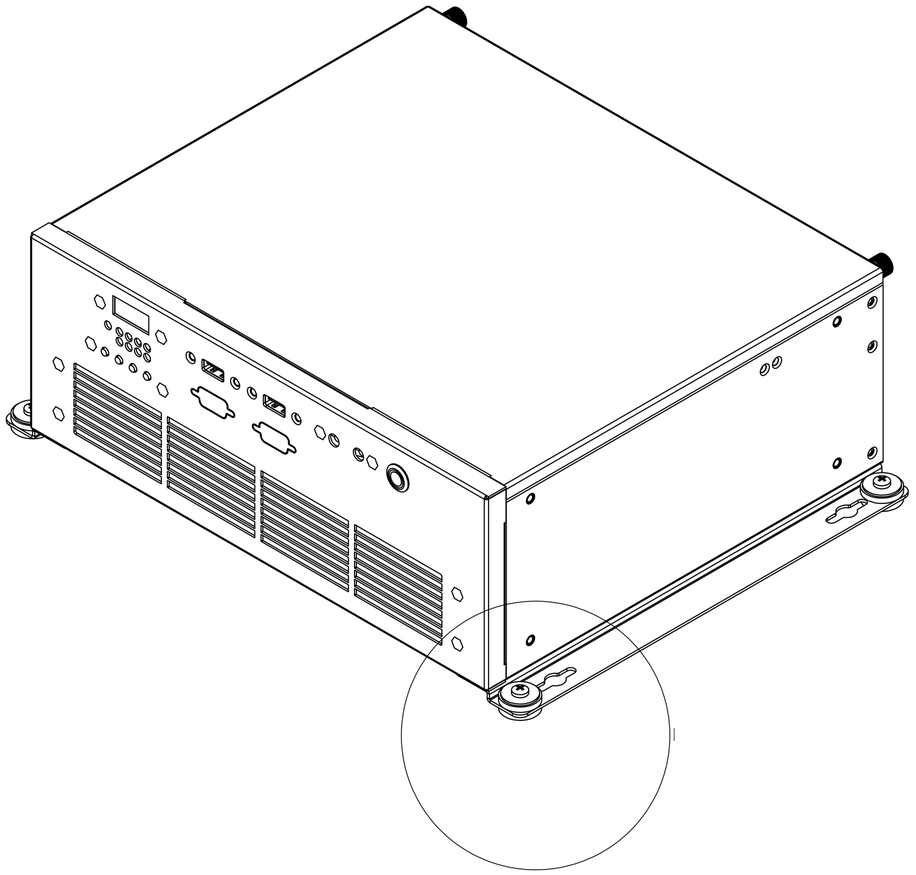

1
2 : 1

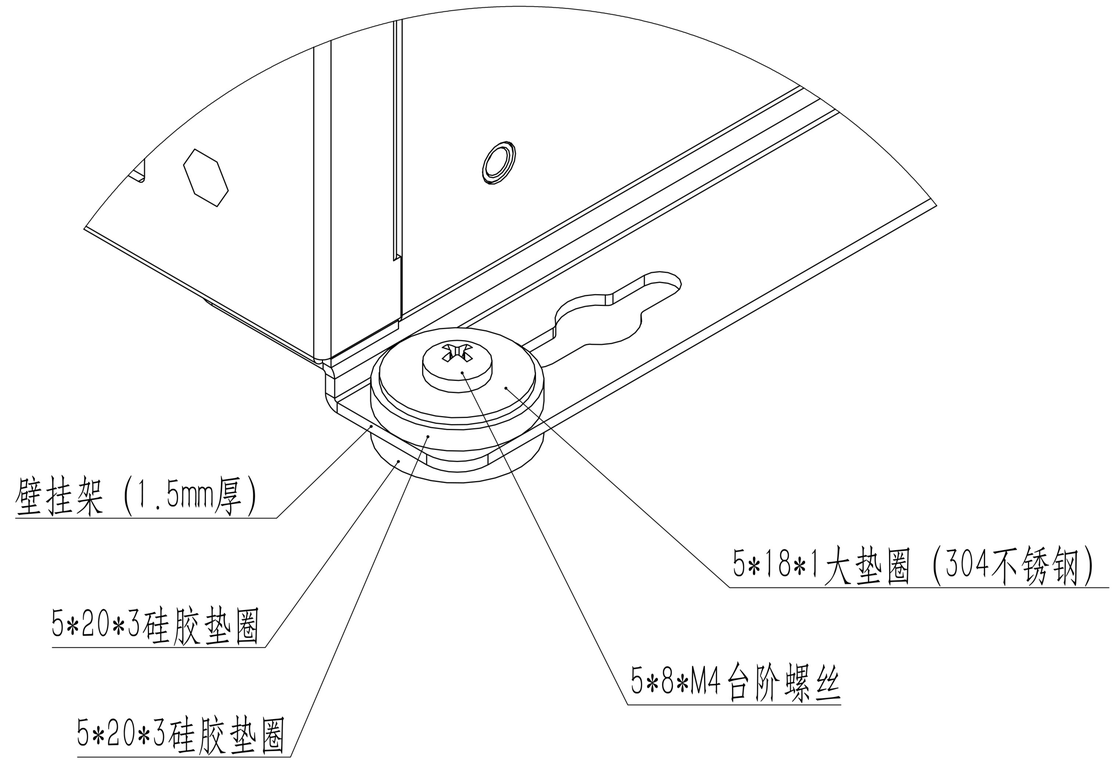

壁挂机防震附件安装说明：

1、数量：一套机箱安装4组防震附件，位置见附图；

2、每组防震附件为：1个5*8*M4台阶螺丝，从上往下依次穿过大垫圈、硅胶垫圈、壁挂架、硅胶垫圈，然后，拧紧于安装平台的螺孔内；

3、如安装平台是钣金通孔，则可以使用附件中的M4防松螺母固定。

零件代号	
借(通)用件登记	
描图	
描校	
旧底图总号	
底图总号	
签字	
日期	

双翌 SHUANGYI

壁挂机安装防震附件示意图