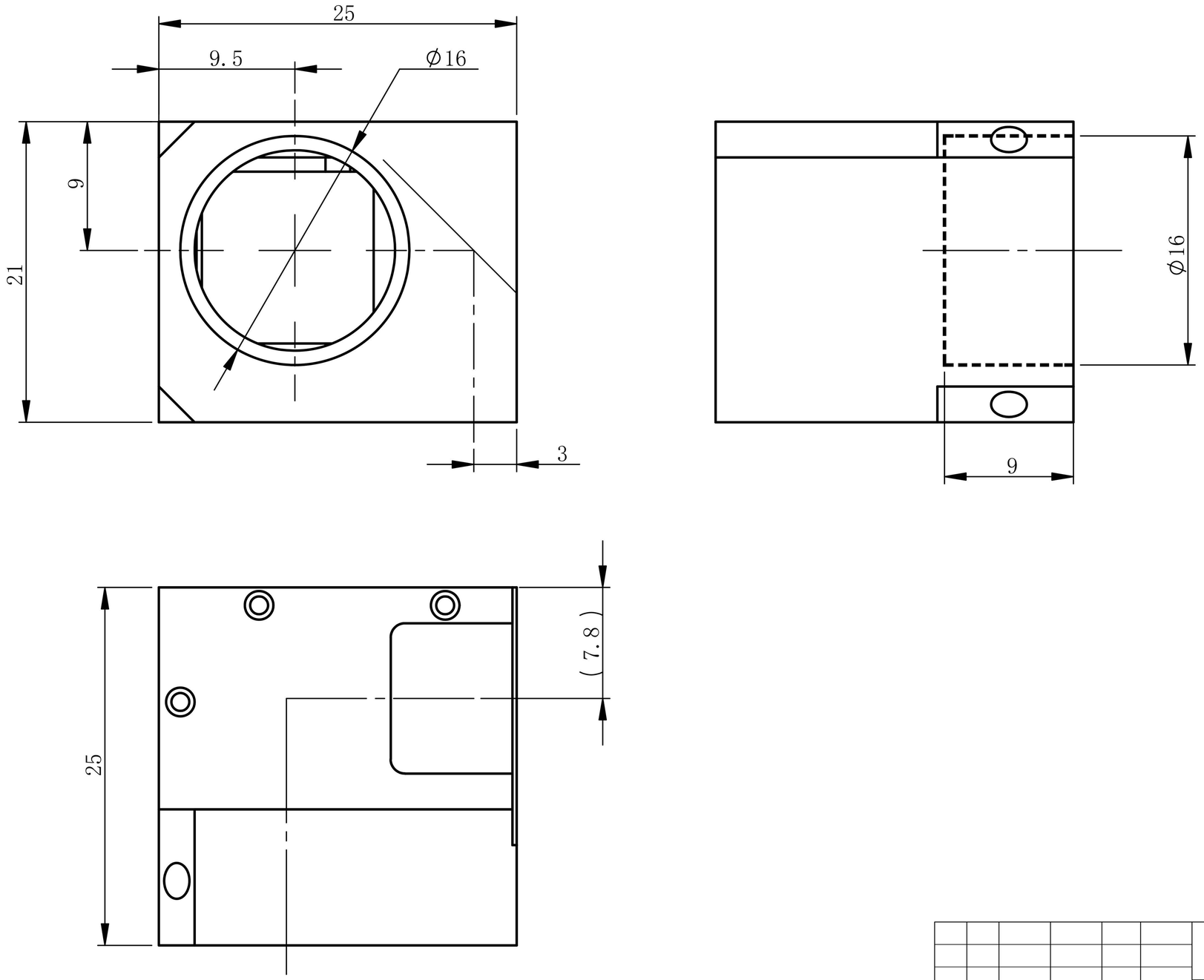

标记	处数	分区	更改文件号	签名	年月日	阶段标记	重量	比例
设计			标准化					1:2.5
校核			工艺					
主管设计			审核					
			批准			共 张	第 张	版本

双翌 SHUANGYI

深圳市双翌光电科技有限公司

PZL-16D-3L-CR

替代

零件代号

借(通)用件登记

描图

描校

旧底图总号

底图总号

签字

日期