NT-HR01X302B-N-20M-CR

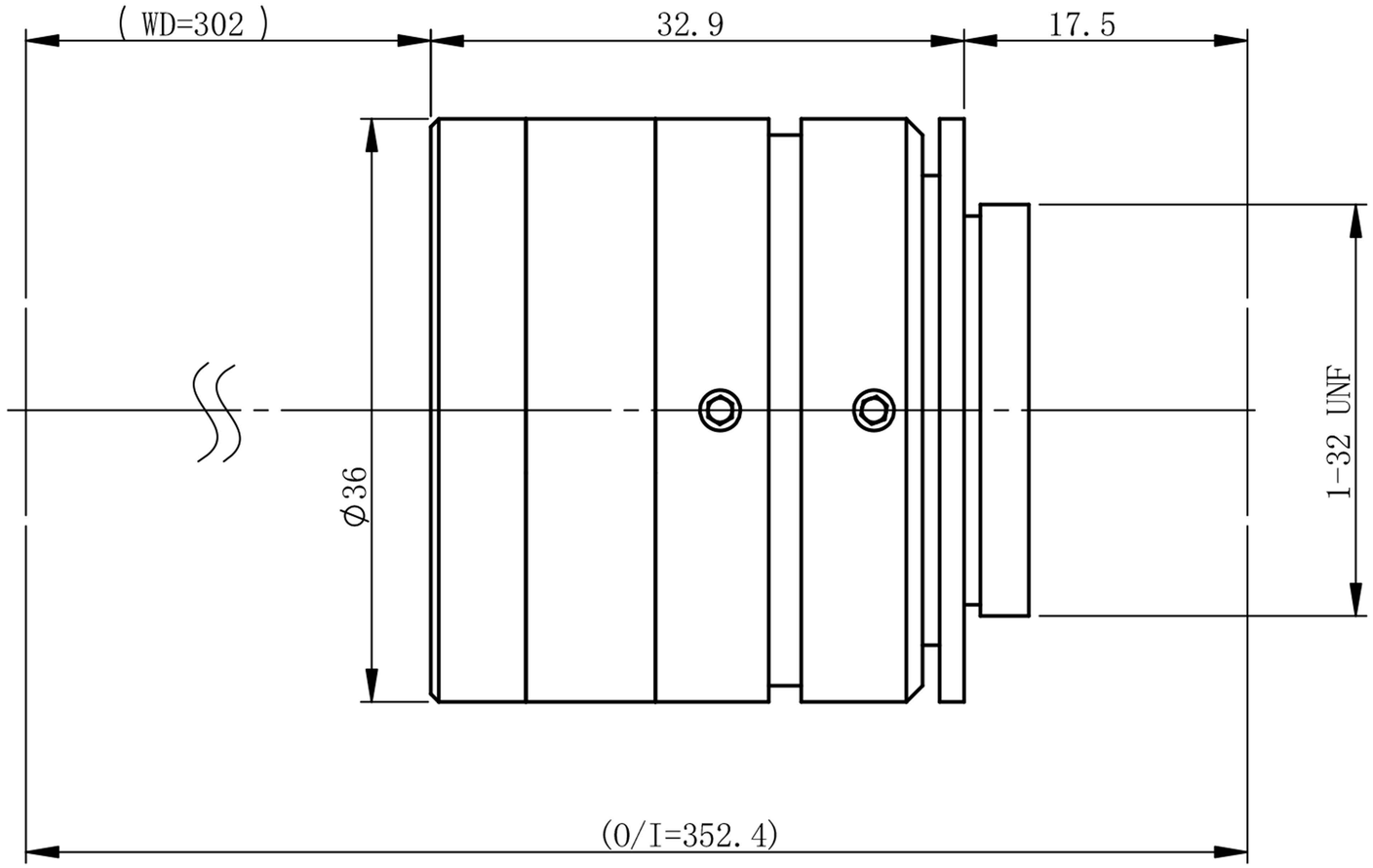

零件代号	
借(通)用件登记	
描图	
描校	
旧底图总号	
底图总号	
签字	
日期	

标记	处数	分区	更改文件号	签名	年月日
设计			标准化		
校核			工艺		
主管设计			审核		
			批准		

双翌 SHUANGYI

深圳市双翌光电科技有限公司

阶段标记	重量	比例

NT-HR01X302B-N-20M-CR

共 张 第 张 版本

替代