NT-HR015X339-N-20M-CR

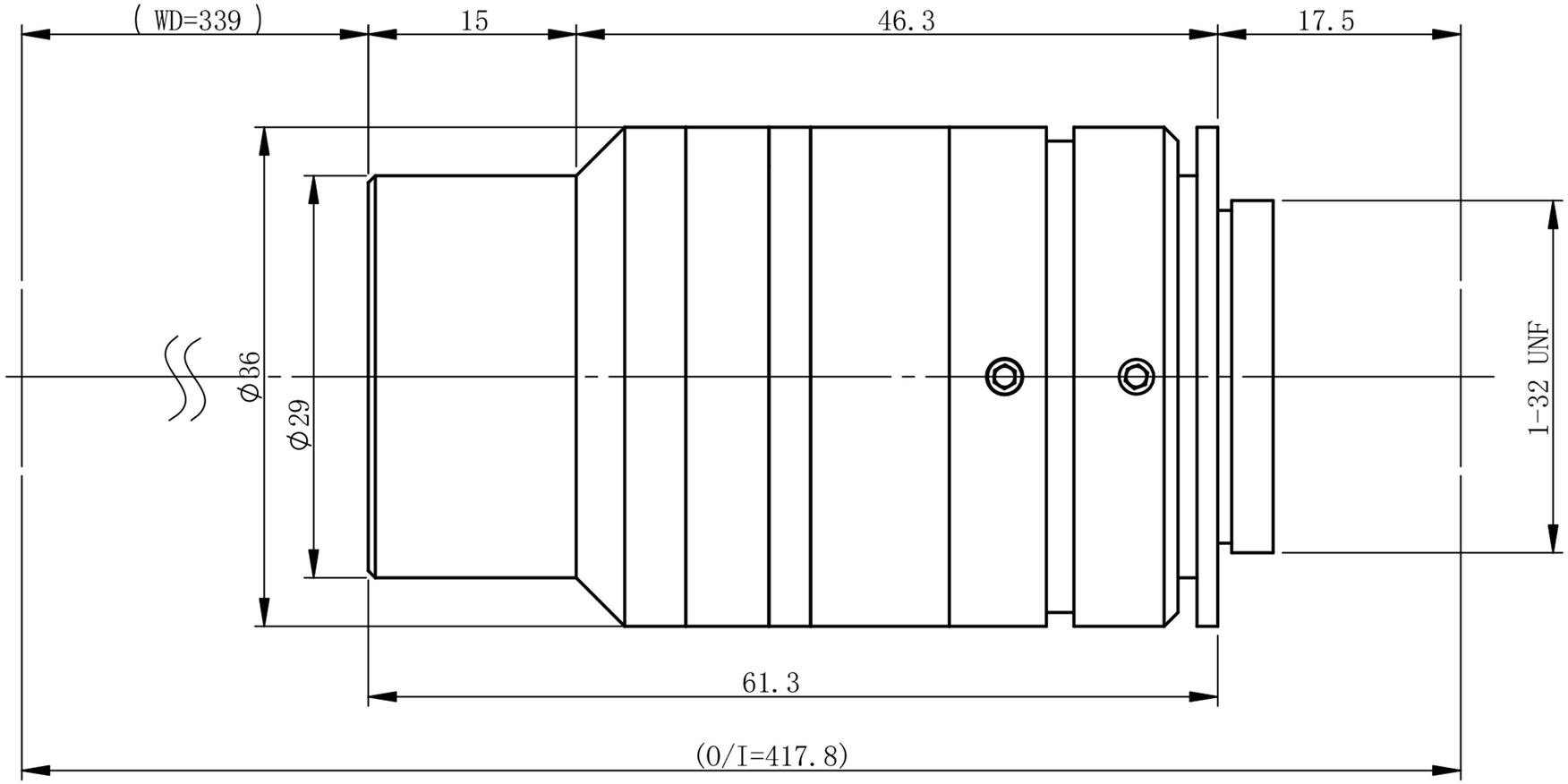


| | |
|---|---|
| 零件代号 | |
| 借(通)用件登记 | |
| 描图 | |
| 描校 | |
| 旧底图总号 | |
| 底图总号 | |
| 签字 | |
| 日期 | |

| 标记 | 处数 | 分区 | 更改文件号 | 签名 | 年月日 |
|---|---|---|---|---|---|
| 设计 | | | 标准化 | | |
| 校核 | | | 工艺 | | |
| 主管设计 | | | 审核 | | |
| | | | 批准 | | |

双翌 SHUANGYI

深圳市双翌光电科技有限公司

| 阶段标记 | 重量 | 比例 |
|---|---|---|
| | | |

NT-HR015X339-N-20M-CR

共 张 第 张 版本 替代