伪同轴视觉适配器

R系列 （反射激光）

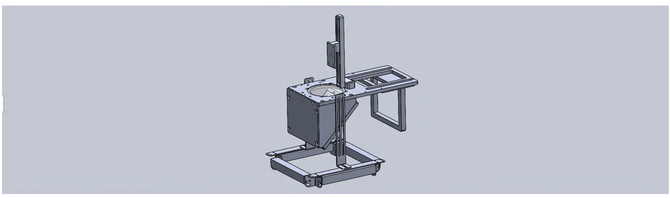

T系列 （透射激光）

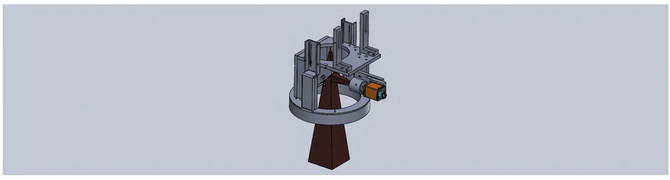

一、伪同轴视觉适配器型号说明：

Model：LKM - R - 100X100 - U/F

此系列同轴适配器为通用型产品。一体化设计，节省机构空间, 避免用户自行组合安装导致的不稳定。支持目前市场上主流激光器种类，有多种型号可选。

二、常用型号：

系列		常用型号	描述
伪同轴系列	反射激光	LKM-R-100X100 - U	透过视觉光线，反射紫外激光，有效面积尺寸100x100mm
		LKM-R-100X100 - F	透过视觉光线，反射光纤激光，有效面积尺寸100x100mm
		LKM-R-120X120 - U	透过视觉光线，反射紫外激光，有效面积尺寸120x120mm
		LKM-R-120X120 - F	透过视觉光线，反射光纤激光，有效面积尺寸120x120mm
	透过激光	LKM-T-100X100 - U	透过紫外光线，反射视觉光线，有效面积尺寸100x100mm
		LKM-T-100X100 - F	透过光纤光线，反射视觉光线，有效面积尺寸100x100mm
		LKM-T-120X120 - U	透过紫外光线，反射视觉光线，有效面积尺寸120x120mm
		LKM-T-120X120 - F	透过光纤光线，反射视觉光线，有效面积尺寸120x120mm

三、光路原理介绍：

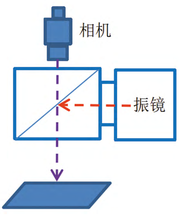

R系列 （反射激光）

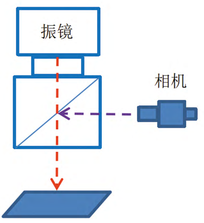

T系列 （透射激光）

通过45度光学镜片将相机光路与激光光路统一，再由视觉标定使得激光坐标和相机像素坐标统一，实现“相机看哪里，激光打哪里”。

四、产品结构和尺寸图

R系列 （反射激光）

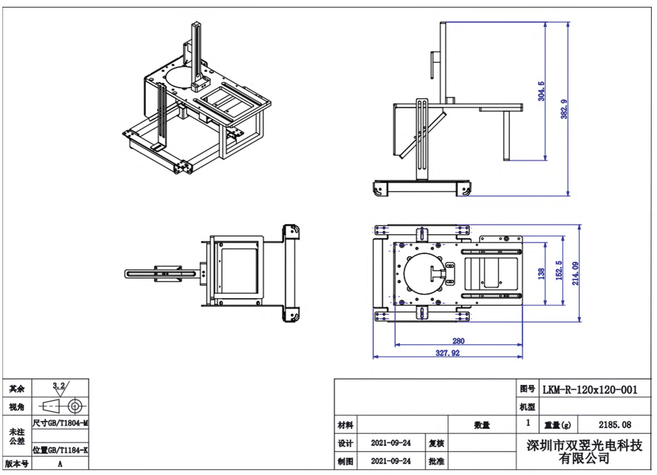
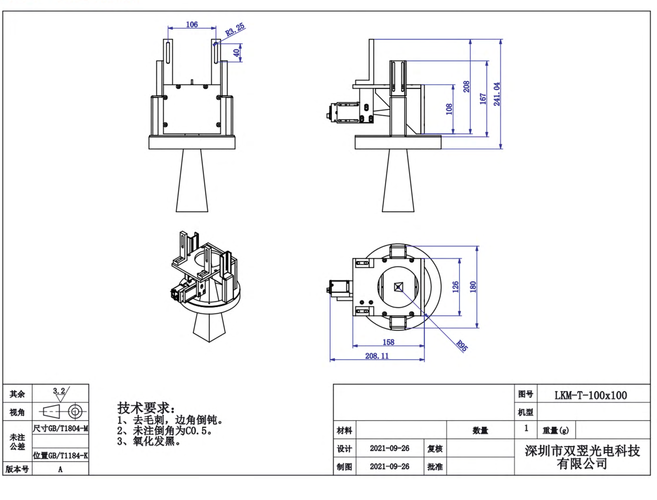
T系列 （透射激光）